СХЕМА ПОДКЛЮЧЕНИЯ ШКАФОВ ПОЖАРНОЙ СИГНАЛИЗАЦИИ ШПС-12 исп.10, ШПС-12 исп.11, ШПС-12 исп.12

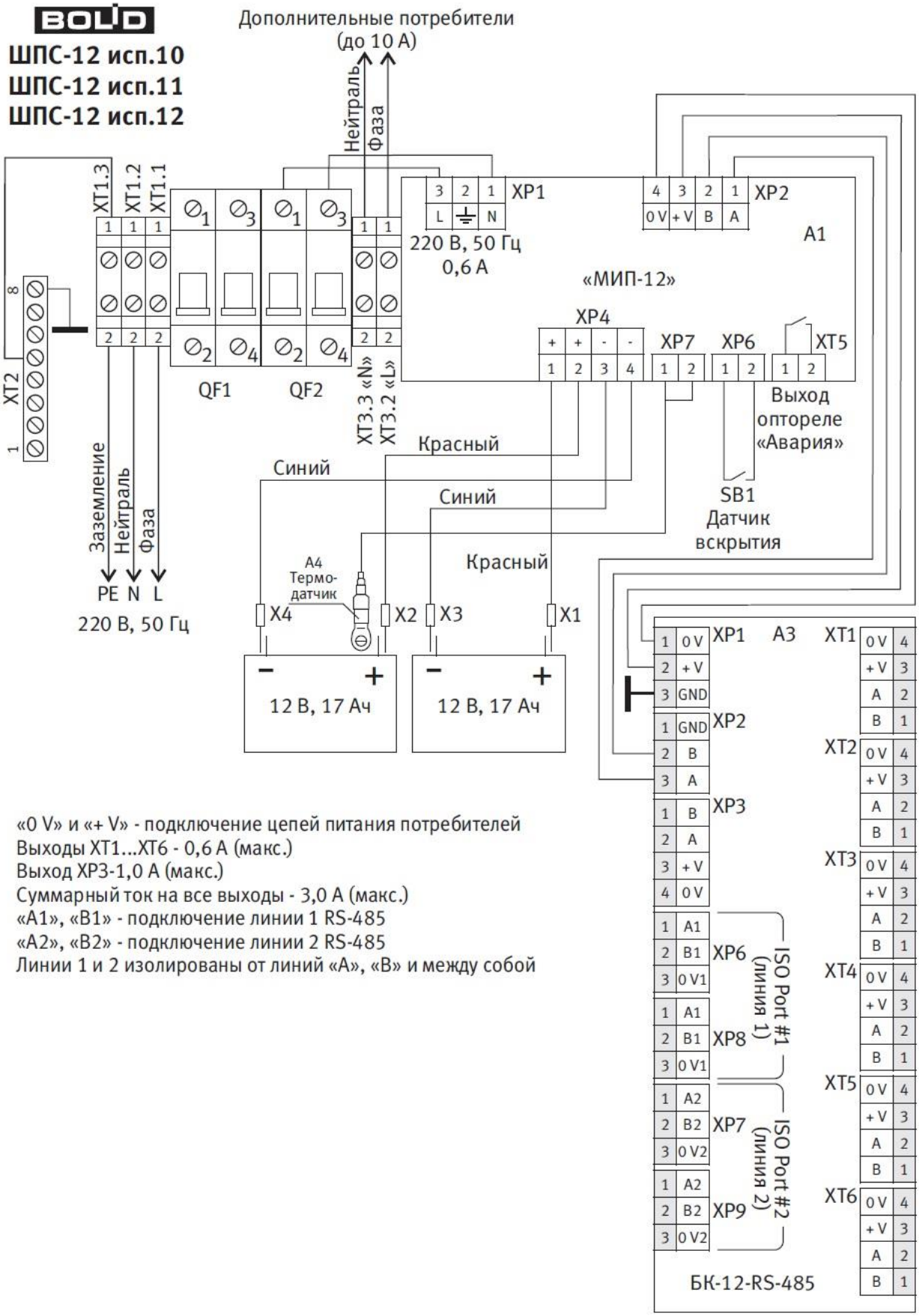

«0 V» и «+ V» - подключение цепей питания потребителей
Выходы XT1...XT6 - 0,6 А (макс.)
Выход XP3-1,0 А (макс.)
Суммарный ток на все выходы - 3,0 А (макс.)
«A1», «B1» - подключение линии 1 RS-485
«A2», «B2» - подключение линии 2 RS-485
Линии 1 и 2 изолированы от линий «A», «B» и между собой