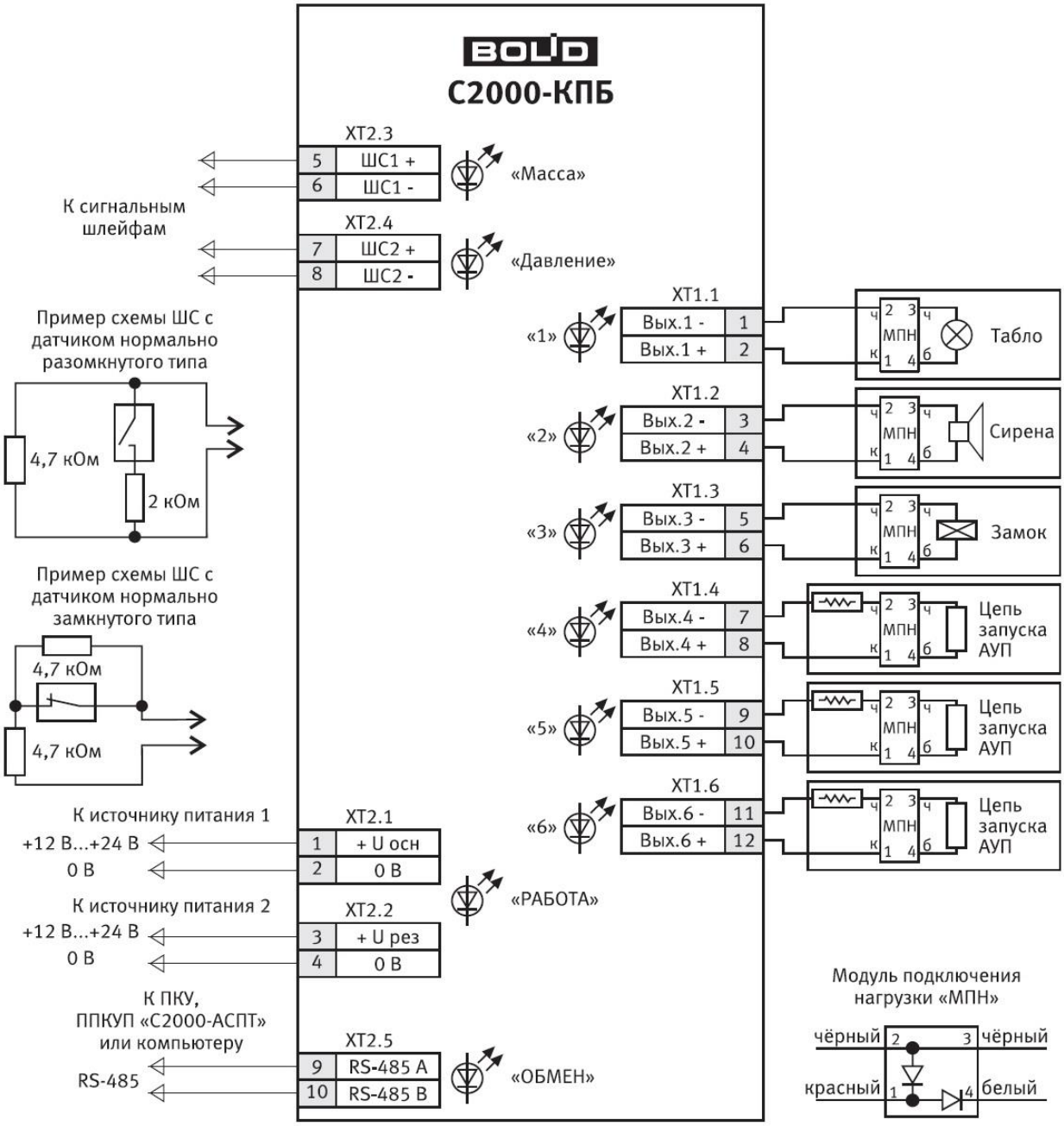СХЕМА ПОДКЛЮЧЕНИЯ КОНТРОЛЬНО-ПУСКОВОГО БЛОКА С2000-КПБ