DORMA

TS 93 G EN 2-5
TS 93 G EN 5-7

DORMA

WN 056606 45532
09/08

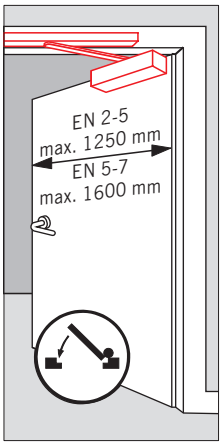

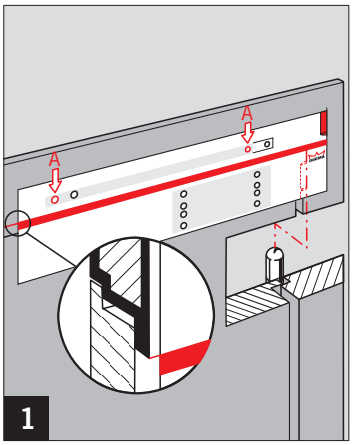

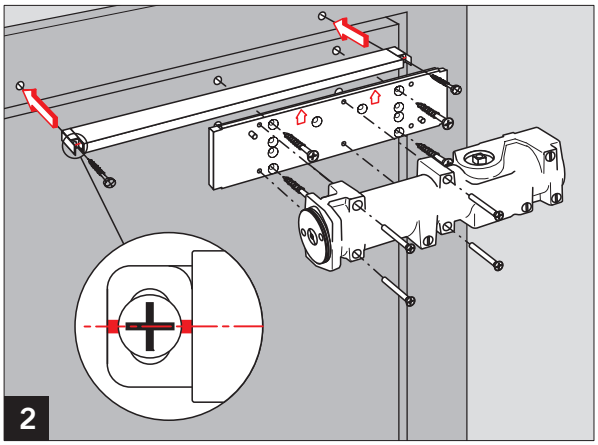

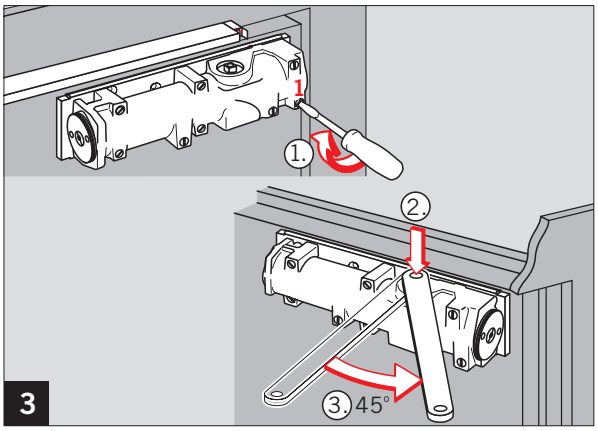

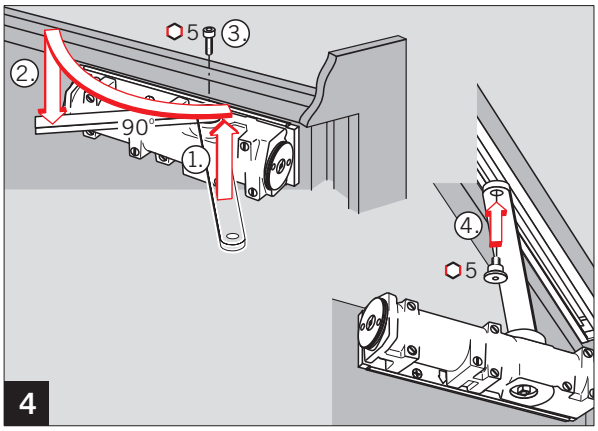

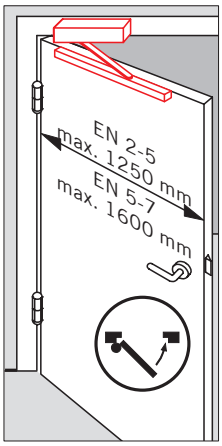

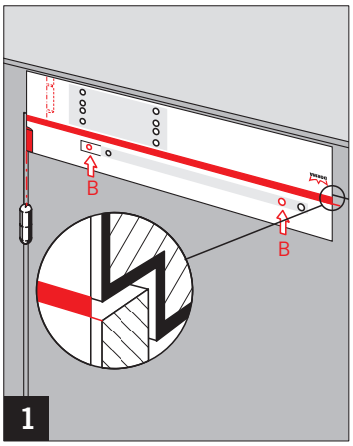

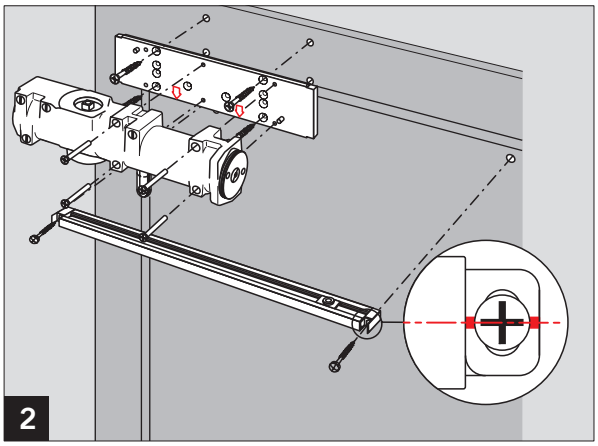

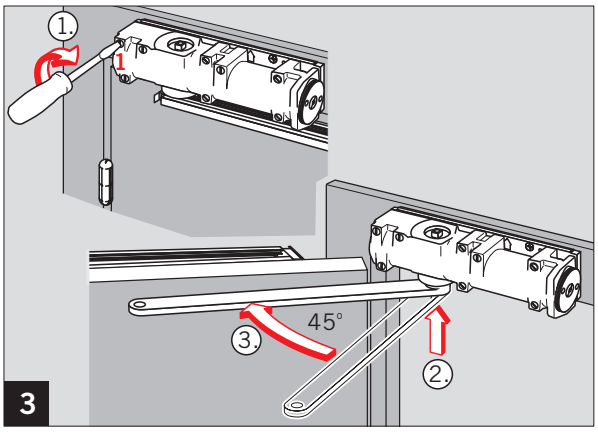

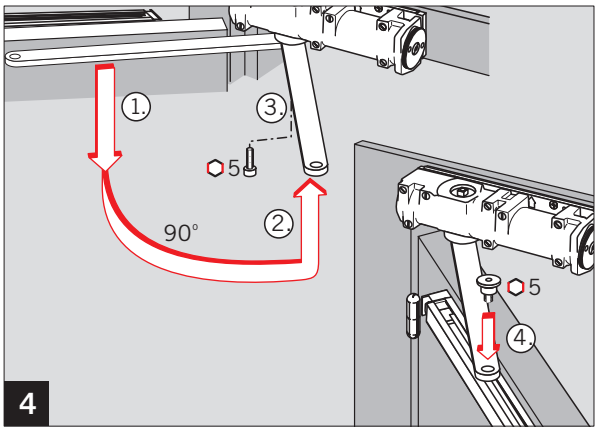

CE

0432 - BPR 0008

DORMA GmbH + Co. KG
Postfach 4009
58 247 Ennepetal

EN 1154:1996+A1:2002

04	2-5	1 1 4
	5-7	1 1 4
	4	8
	4	8

Dangerous substances: None

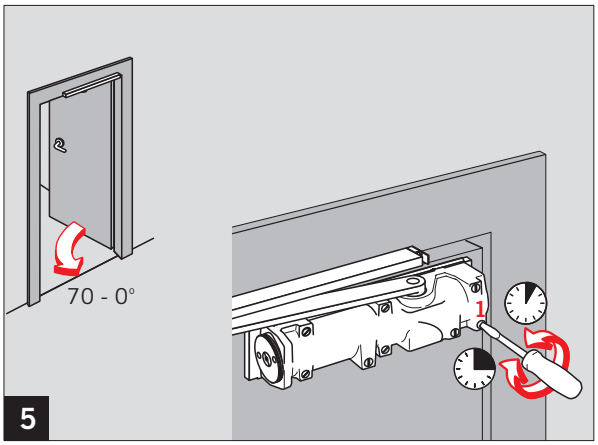

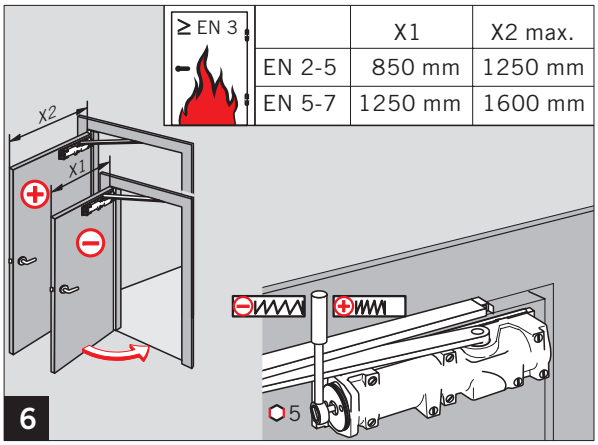

	X1	X2 max.
EN 2-5	850 mm	1250 mm
EN 5-7	1250 mm	1600 mm

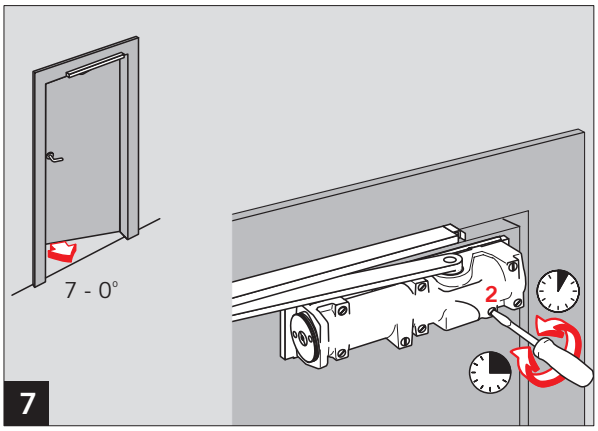

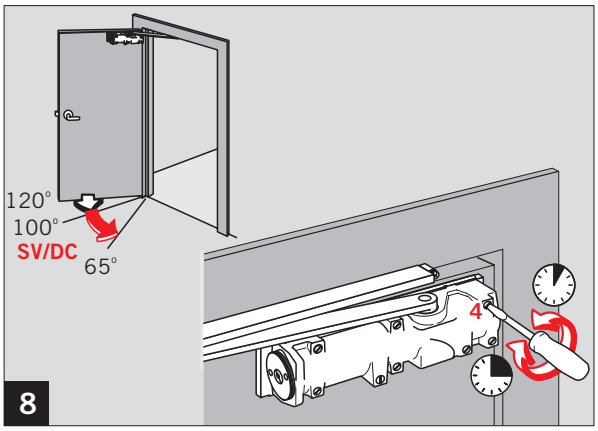

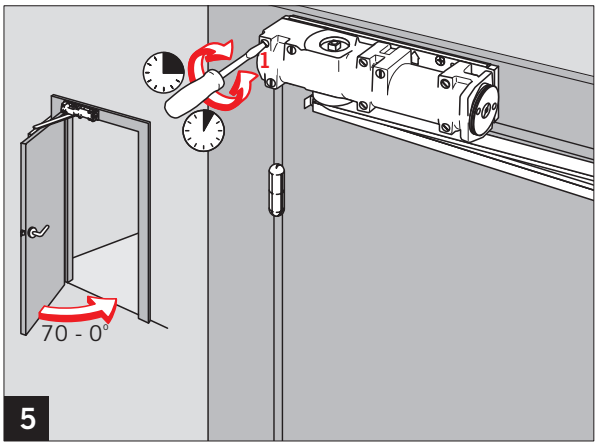

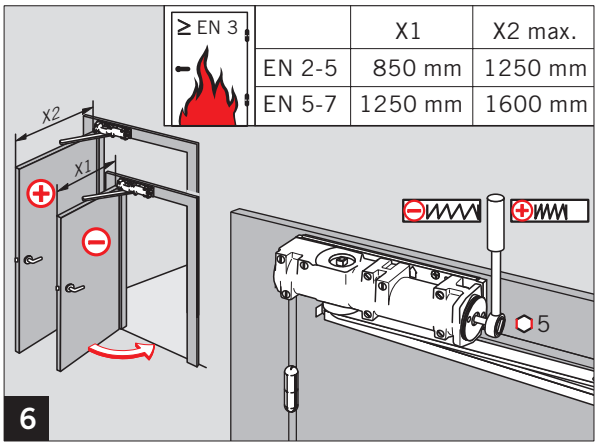

	X1	X2 max.
EN 2-5	850 mm	1250 mm
EN 5-7	1250 mm	1600 mm

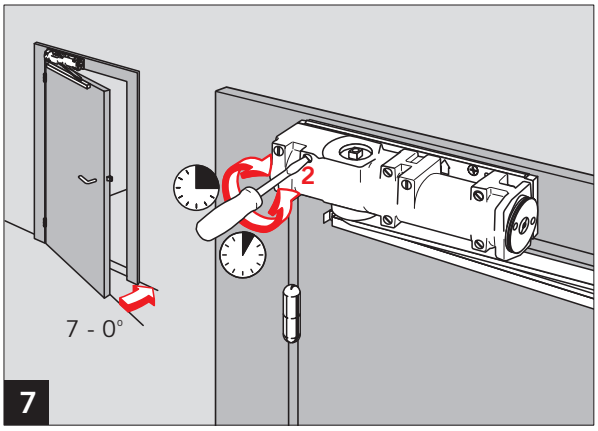

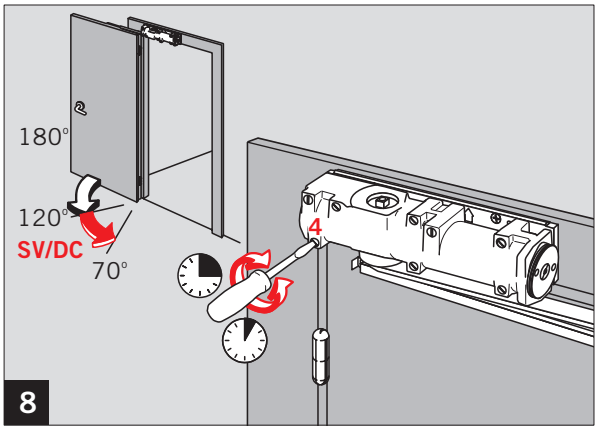

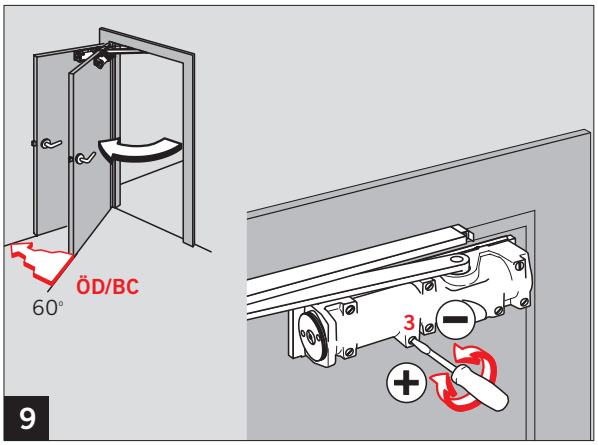
ÖD/BC
60°
3
9

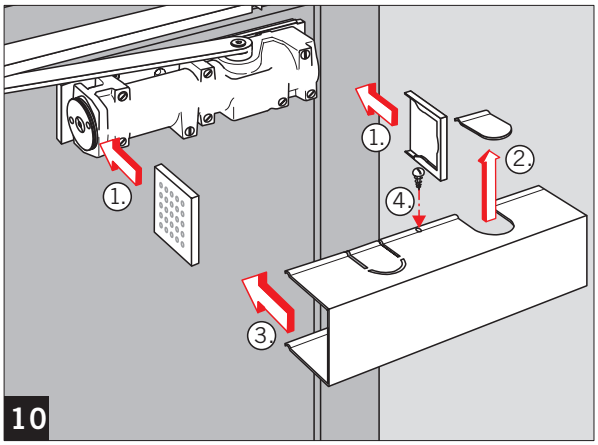
1.
1.
2.
3.
4.
10

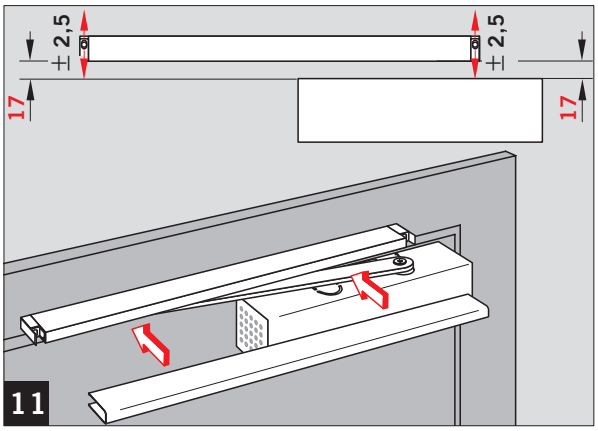
± 2,5
± 2,5
17
17
11

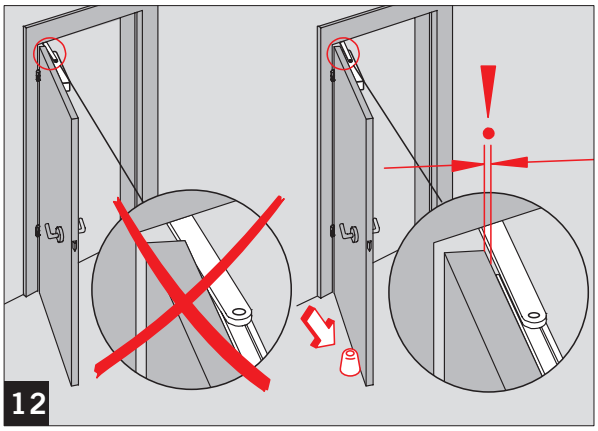
!
12

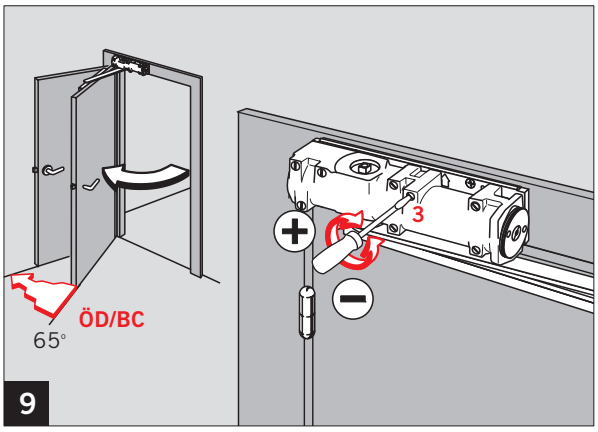
ÖD/BC
65°
3
9

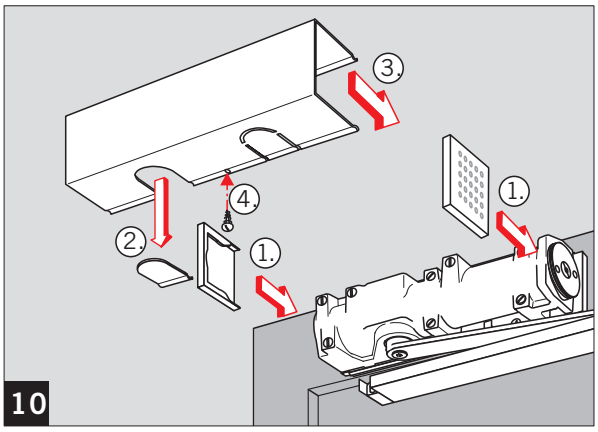
3.
4.
2.
1.
1.
10

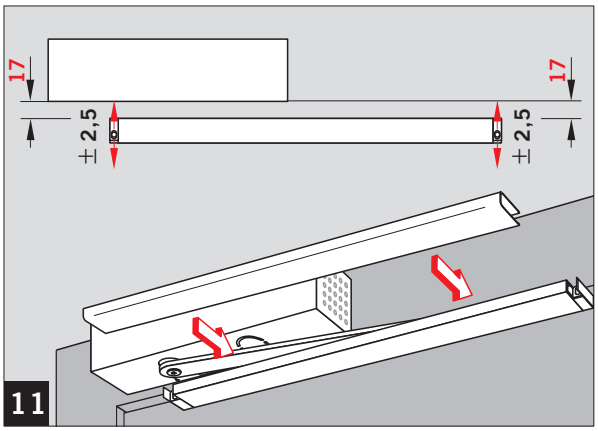
17
17
± 2,5
± 2,5
11

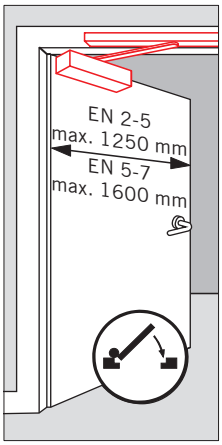
EN 2-5
max. 1250 mm
EN 5-7
max. 1600 mm

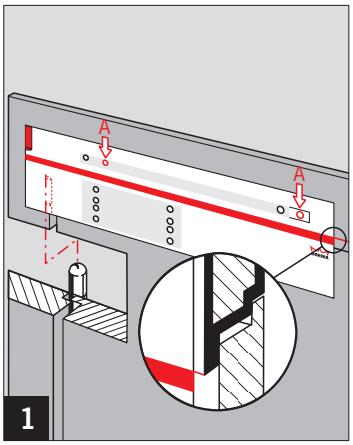
A
A
1

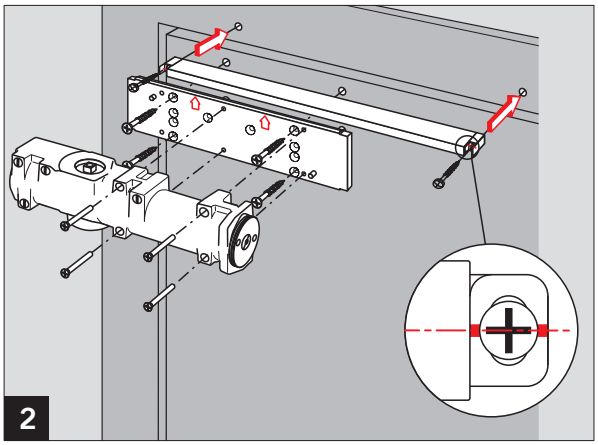
2

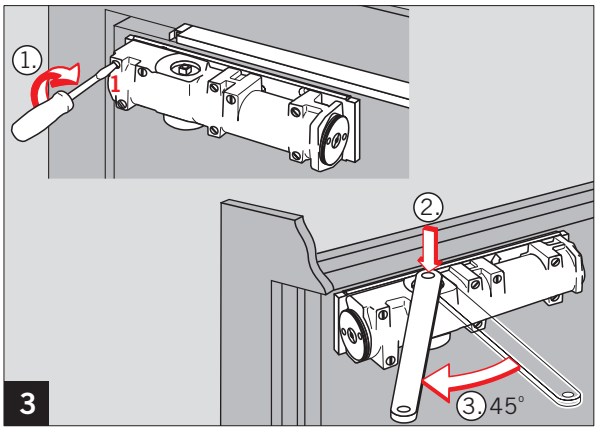
1.
1
2.
3.
45°
3

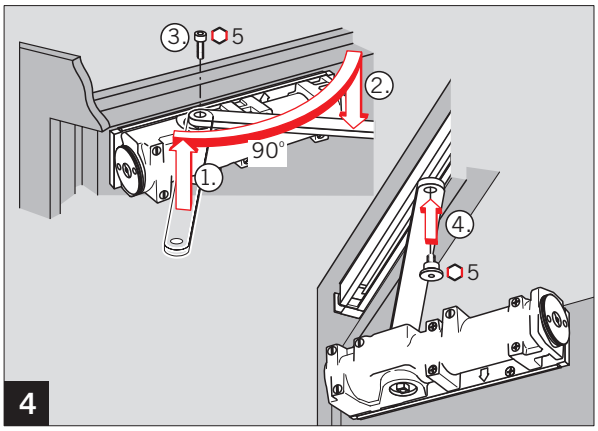
3.
5
2.
90°
1.
4.
5
4

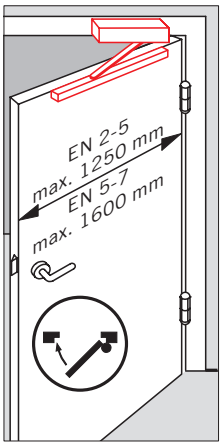
EN 2-5
max. 1250 mm
EN 5-7
max. 1600 mm

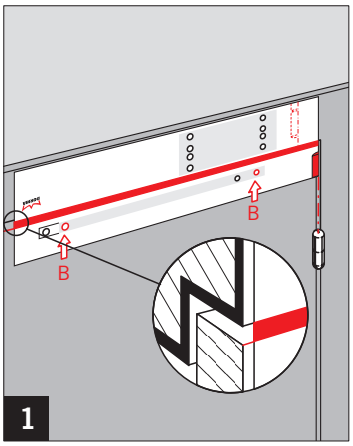
B
B
1

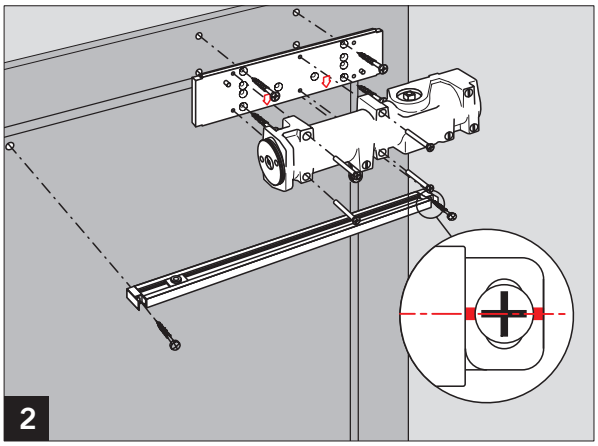
2

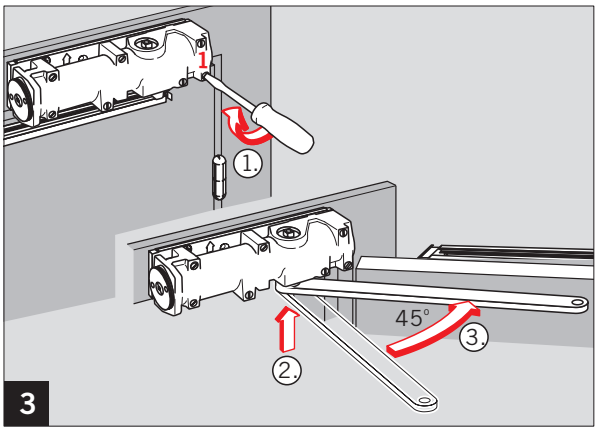
1
1.
45°
3.
2.
3

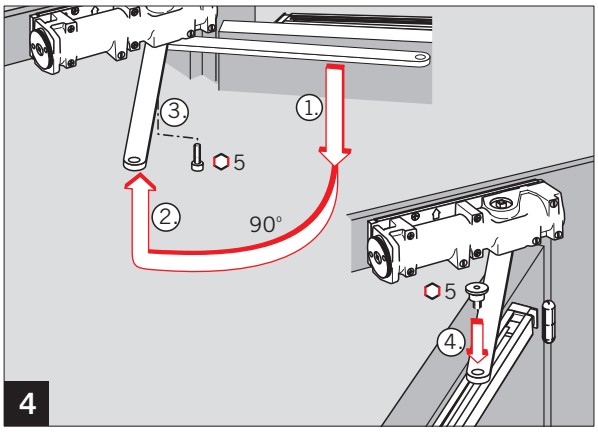
3.
1.
5
2.
90°
5
4.
4

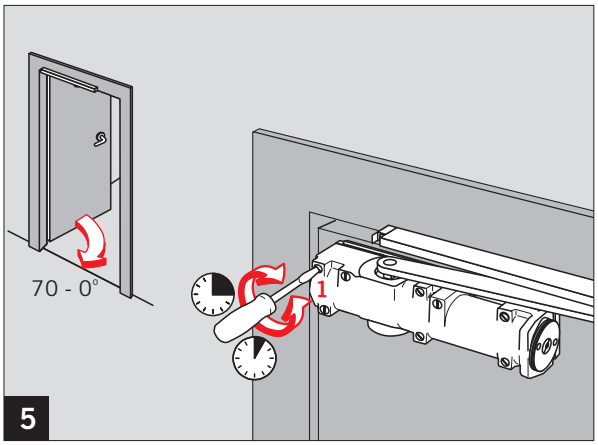

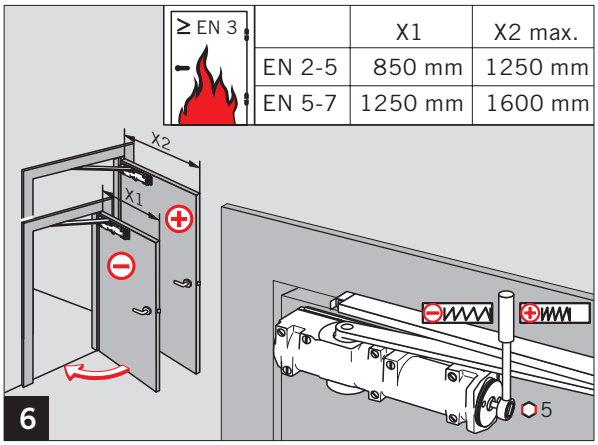

	X1	X2 max.
EN 2-5	850 mm	1250 mm
EN 5-7	1250 mm	1600 mm

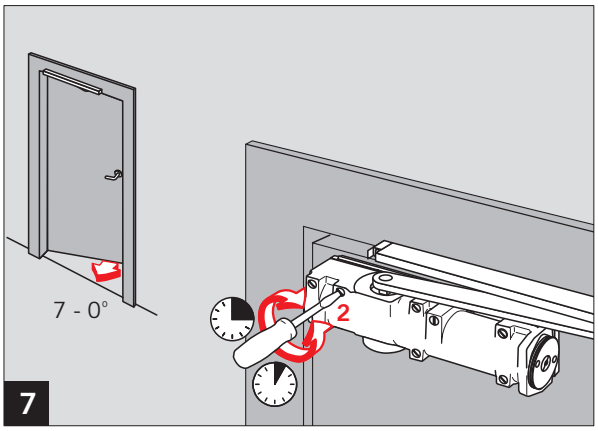

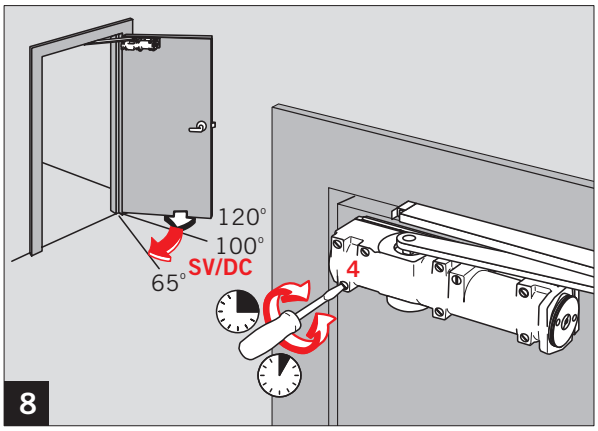

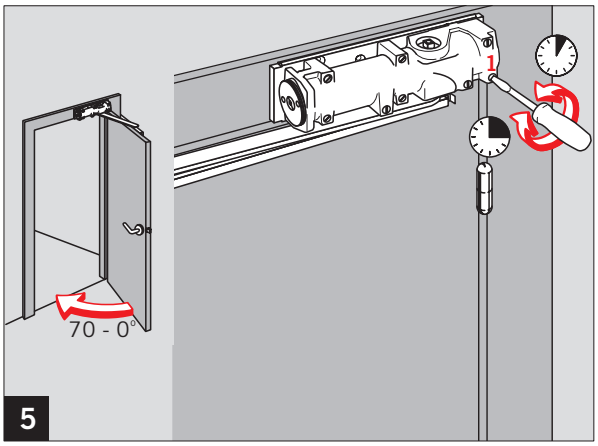

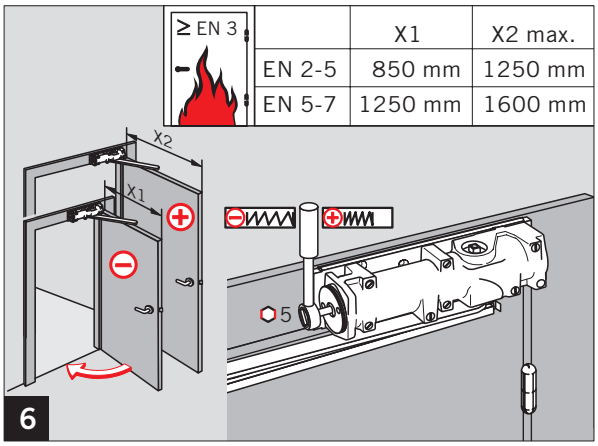

	X1	X2 max.
EN 2-5	850 mm	1250 mm
EN 5-7	1250 mm	1600 mm

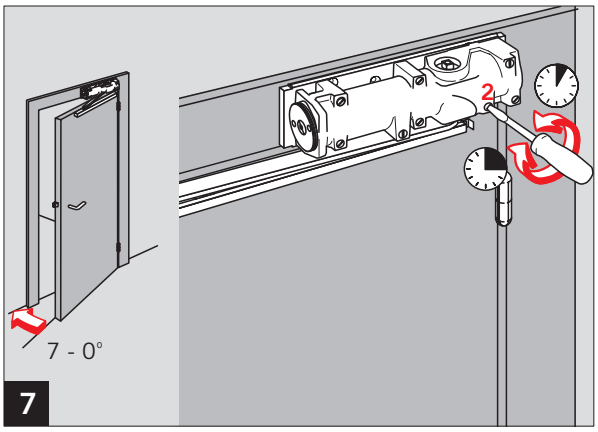

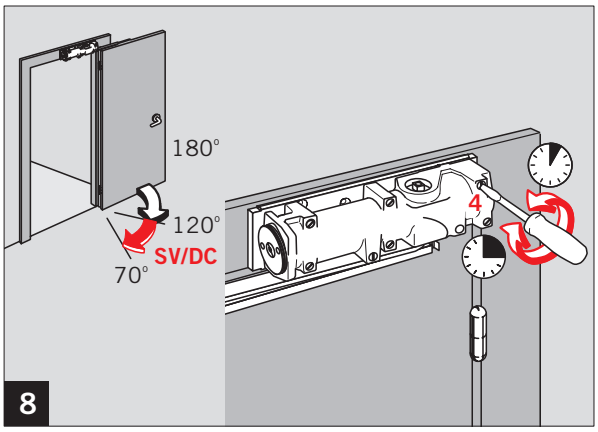

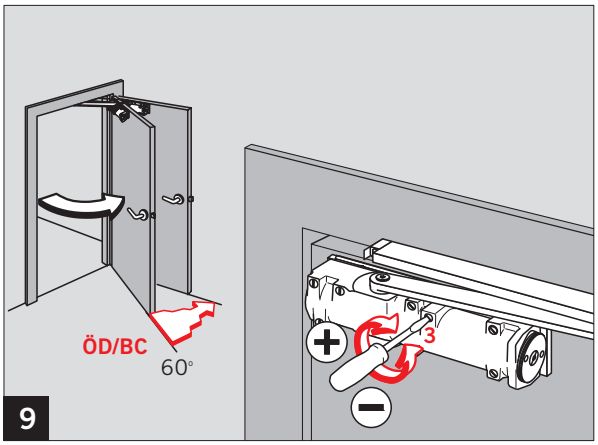

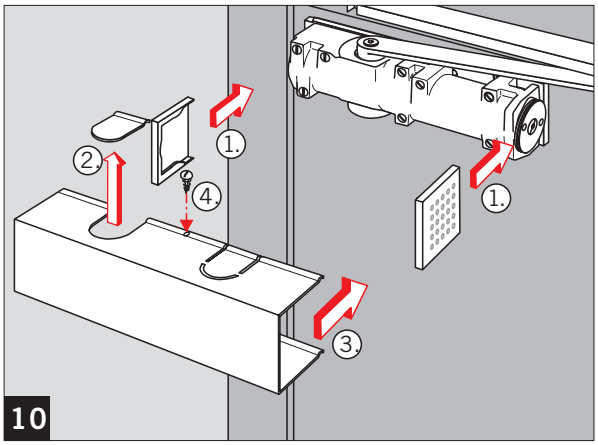

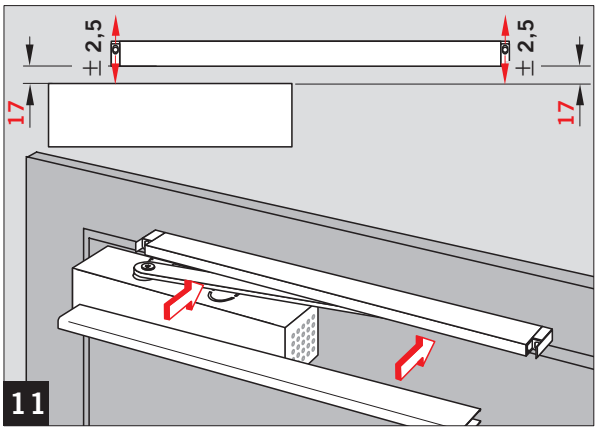

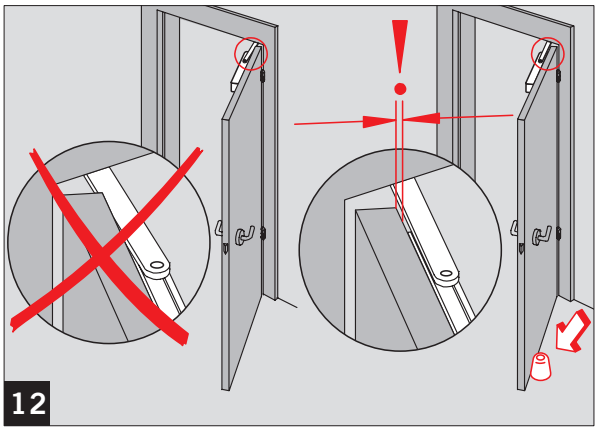

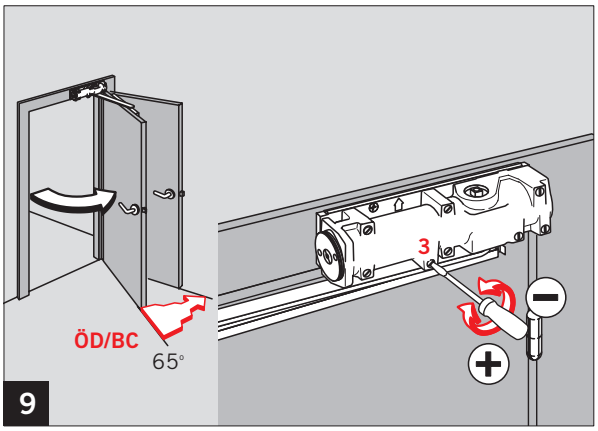

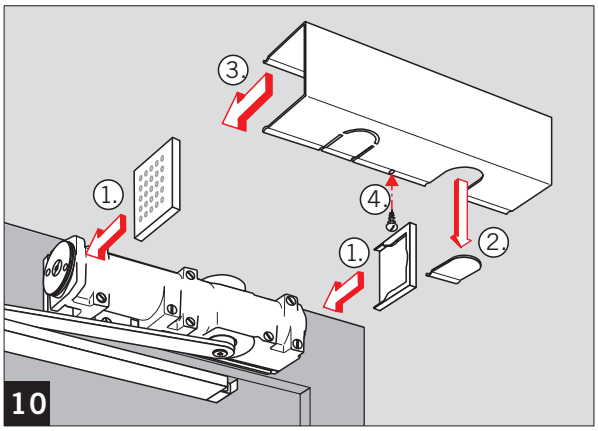

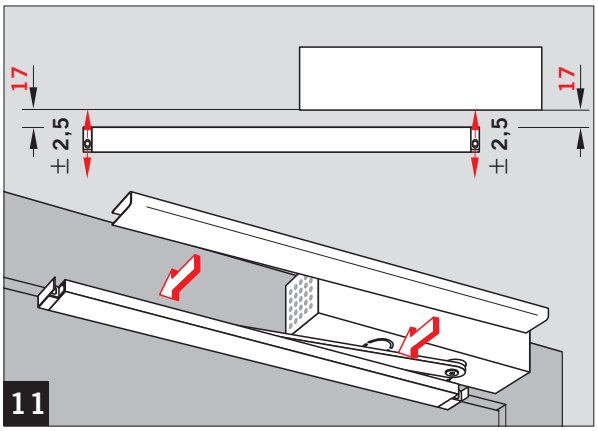

Änderungen vorbehalten
Subject to change without notice